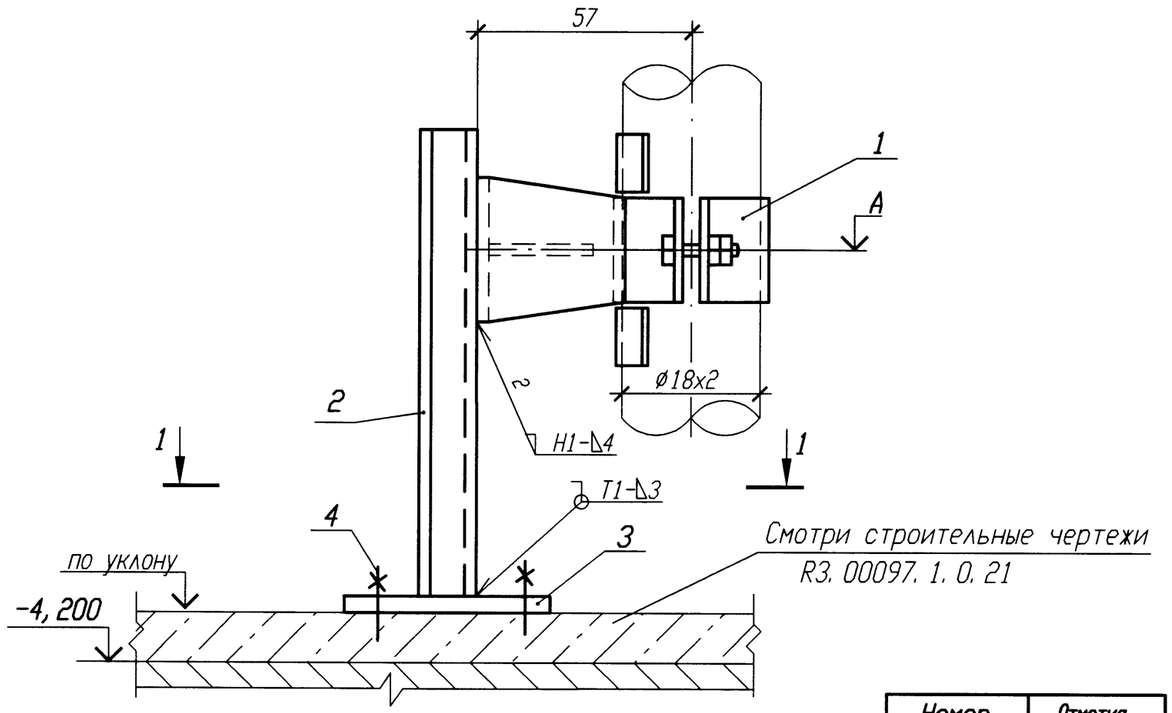

РАЗРЕЗ 1-1

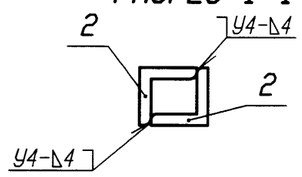

ДЕТАЛЬ ПОЗ. 3

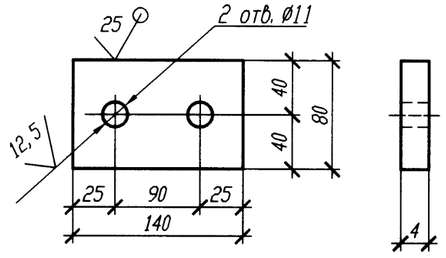

Номер опоры	Отметка опоры, А
3UV01Y001	-3, 748
3UV01Y002	-3, 788
3UV01Y003	-3, 848
3UV01Y005	-3, 798
3UV01Y006	-3, 838

Спецификация деталей

Поз.	Обозначение	Наименование	Кол.	Материал	Масса, кг ед.	Масса, кг общ.	Приме-чание
1	А8-512. 000	Опора 18У	1	Сборный	0, 55	0, 55	
2	ГОСТ 8509-93	Уголок Б 50х50х5 l=230	2	Вст 3 сп 5 ГОСТ 535-2005	0, 87	1, 74	
3	ГОСТ 19903-74	Лист Б-ПН 4х140х80	1	Вст 3 сп 5 ГОСТ 14637-89	0, 35	0, 35	
4	ГОСТ 28778-90	БСР 10х100 У3	2	Сборный	0, 09	0, 18	
	ГОСТ 2246-70	Проволока		Св-08Г2С			
	ГОСТ 9467-75	Электроды		УОНИИ 13/45			
				Итого:		2, 82	

1 Привязку опоры смотри 3UV01Z91, 3UV01Z81, 3UV01Z90, 3UV01Z92, 3UV01Z83.

2 Сварку производить по ГОСТ 5264-80.

3 Сварку опоры с трубопроводом производить по А8-512. 000.

4 Деталь поз. 2 обрезать на монтаже с уточнением по месту.

5 Изготовить пять комплектов.

АРХИВНЫЙ ЭКЗЕМПЛЯР

Номер опоры	Рабочее состояние						Холодное состояние						Сейсмическое состояние					
	Усилия, кН			Моменты, кН·м			Усилия, кН			Моменты, кН·м			Усилия , кН			Моменты, кН·м		
	Px	Py	Pz	Mx	My	Mz	Px	Py	Pz	Mx	My	Mz	Px	Py	Pz	Mx	My	Mz
3UV01Y001	0	0	-0, 06	0	0	0	0	0	-0, 06	0	0	0	0, 01	0, 01	0, 01	0	0, 01	0
3UV01Y002	0	0	-0, 06	0	0	0	0	0	-0, 06	0	0	0	0, 01	0, 01	0, 01	0	0, 01	0
3UV01Y003	0	0	-0, 06	0	0	0	0	0	-0, 06	0	0	0	0, 01	0, 01	0, 01	0	0, 01	0
3UV01Y005	0	0	-0, 05	0	0, 01	0	0	-0, 01	-0, 06	0	0	0	0, 01	0, 01	0	0	0	0
3UV01Y006	0	0	-0, 05	0	0, 01	0	0	-0, 01	-0, 06	0	0	0	0, 01	0, 01	0	0	0	0

Взам. инв. N

Подп. и дата 21.02.12

Инв. N подл. R3. 00138. 1. 0. 11

Изм.	Кол. уч.	Лист	N док.	Подп.	Дата
Инж. 1к.		Куланова			19.01
Пров. вед. инж.		Веренцова			20.01
Пров. нач. гр.		Жук			20.01
Н. контр		Краснояров			24.01

Инв. N подл. R3. 00138. 1. 0. 11
Лист 329

R3. VF10. 3012. 011. 02. 00. 082

Ростовская АЭС Блок 3

Реакторное отделение Негерметичная часть Трубопроводы технической воды группы "А" Обвязка вентустановок	Стадия	Лист	Листов
	Р		1
Опора неподвижная 3UV01Y001, 3UV01Y002, 3UV01Y003, 3UV01Y005, 3UV01Y006	ОАО "НИАЭП" 2011		

Формат А3